شرکت رایمون سورین پارت

تولید کننده مکانیکال سیل و قطعات تجهیزات روتاری

بنام خدا

شرکت رایمون سورین پارت به پشتوانه تجربه مدیران خود در فعالیت های اقتصادی ،با دو مجموعه تولیدی در تهران و منطقه ویژه اقتصادی (استان خوزستان) و با تمرکز بر روی تولید انواع آببند های مکانیکی (مکانیکال سیل) و قطعات مربوط به تجهیزات روتاری ، پمپ ، کمپرسور و انواع سیستم های حفاظتی و پشتیبانی آبند های مکانیکی (SUPPLY SYSTEM) ،ارائه خدمات مهندسی و مشاوره ای در زمینه تجهیزات روتاری و سیستم های حفاظتی آبند های مکانیکی وارد عرصه تولید،گردیده است .

تهیه مواد اولیه مرغوب از کشورهای صنعتی اروپایی و بهره گیری از علم روز دنیا ، همراه با مهندسی دقیق در تولید ، جذب مهندسین مجرب ، استفاده از دستگاه ها و تجهیزات مطابق با آخرین استانداردهای جهانی این شرکت را در ساخت انواع مکانیکال سیل ها و قطعات روتاری مربوط به پمپ و کمپرسور و سیستم های حفاظتی وپشتیبانی آببند های مکانیکی (SUPPLY SYSTEM) در زمره بهترین ها قرار داده است .

استفاده از اندیشه نو مدیران مجرب ، بهره گیری از راهنمایی های مشاوران کارآزموده و مسلط به فناوری نوین این شرکت را در ارائه خدمات هر چه بهتر یاری می نماید .

رعایت استاندارد های بین المللی **DIN 24960 , API 617 , API 598 , API 610 , API 682** در تولید محصولات اینشرکت و ایجاد واحدهای تحقیق و توسعه جهت بهبود سیستم های حفاظتی و پشتیبانی آبند های مکانیکی (**SUPPLYSYSTEM**) سبب ایجاد پشتوانه اعتماد بازارهای داخلی به این شرکت شده است .

محصولات تولیدی شرکت رایمون سورین پارت کاربردی وسیع در صنایع گوناگون به ویژه صنایع معظم نفت گاز ، پتروشیمی و صنایع نیروگاهی دارد و تا کنون همکاری های گسترده ایی با شرکت های تابع وزارت نفت و صنایع بزرگ کشور داشته است ، که از جمله آن میتوان به موارد ذیل اشاره کرد :

- شرکتهای پتروشیمی
- شرکتهای پالایش گاز
- شرکتهای پالایش نفت
- و سایر شرکتهای وزارت نفت
- نیروگاه ها
- صنایع داروئی و غذایی
- صنایع انتقال آب
- صنایع کاغذ سازی
- صنایع تصویه آب و فاضلاب
- صنایع لاستیک سازی
- کارخانجات ذوب آهن و نورد فولاد
- صنایع کشتی سازی
- صنایع نساجی
- صنایع شیشه سازی

توجه به سیستم مدیریت کیفیت و استفاده از استراتژی ارائه خدمات ۲۴ ساعته با توجه به استقرار واحد تولیدی در کمترین مسافت نسبت به بازار های مصرف و جلوگیری از خواب سرمایه های راکد در انبار های مشتریان ، ارائه دانش فنی ، تهیه کتابچه های فنی در زمینه ساخت انواع قطعات روتاری وحضور کارشناسان این شرکت در محل واحد های تولیدی مشتریان از ویژگی های منحصر به فرد شرکت رایمون سورین پارت می باشد .

برگزاری دوره های آموزشی و کارگاه فنی به همراه ارائه گواهینامه معتبر از دیگر فعالیت های شرکت رایمون سورین پارت می باشد .

ارائه خدمات مناسب رضایتمندی مشتریان و انجام مشاوره های پس از فروش از جایگاه ویژه ایی نزد این شرکت برخوردار است .

معرفی بخشی از خدمات و سرویس های شرکت رایمون سورین پارت :

تولید اقلام ضروری و پرمصرف به منظور تحویل به روز اجناس و جلوگیری از خواب سـرمایه در انبار های غیر متمرکز و متعدد وزارت نفت .

استفـاده از مـرغوبترین مواد اولیه از معتبـرترین منـابع جهانی و ارائـه محصولات با بالاترین کیفیت .

ایجاد آرشیو و دفترچه راهنمایی فنی جهـت انواع آببند های مکانیکی (مکانیکال سیل) وقطعات مربوط به تجهیزات روتاری ، پمـپ ها ، کمپرسور و سیستم های حفاظتی آبند های مکانیکی

ارائه مشاوره فنی جهت بهینه سازی سیستم های حفاظتی آبنـدهای مکانیکی و تجهیزات اساسی مورد نیاز در صنعت نفت ، گاز و پتروشیمی

ایجاد بانک اطلاعاتی انواع قطـعات روتـاری مربوط به پمپ ها و کمـپرسور ها به منظور تهیه آسـان و سریع قطعات در مراجعه بعدی

در اختیار داشتن امکانات تولید در شرایط بحرانی جهت تامین نیاز مصرف کنندگان

عرضه سریع محصولات نسبت به شرکت های خارجی و همچنین ارائه قیمت های رقابتی

آموزش رایگان نصب ، تعمیر و نگه داری محصولات ، برای واحد های تعمیراتی شرکتها

اعزام تیم مهندسی معکوس به سایت متقاضیان

بسته بندی مقاوم محصولات در برابر رطوبت ، گرد و غبار با توجه به شرایط اقلیمی ایران

ضمانت کلیه محصولات این شرکت مطابق با **DIN 24960 , API 617 , API 598 , API 610 , API 682**

خدمات پس از فروش به مدت ۱۰سال

سیستم مدیریتی مناسب و به کار بستن فناوری مدرن ، سبب گردیده محصولات شرکت رایمون سورین پارت با بالاترین کیفیت در کوتاهترین زمان ممکن و با قیمتی مناسب در اختیار صاحبان صنایع قرار گیرد.

Mechanical seals for pumps / Mechanical seals for compressor / Seal supply systems / Mechanical seals inner parts
Mechanical seals for agitators / Labyrinth seals / Magnetic pump inner part / Mechanical seals for compressor / Seal supply systems / Inner parts
Seal supply systems / Mechanical seals inner parts / Gear couplings / Compression packing / Gaskets/ Special products
Gear couplings / Compression packing / Gaskets/ Special products / Mechanical seals for agitators / Labyrinth seals / Magnetic pump inner parts

زمینه فعالیت

شرکت رایمون سورین پارت تولیـد کننده آببند های مکـــانیکی (مکانیکال سیـل) و قطعات مربوط به تجـهیزات روتاری می باشدتخصص ما تـــولید محصولات استاندارد با کاربـــری آسان و استفـــاده در شرایط کارکردی مختلف با توجه به نیاز های مشتـــری می باشد .
که در ذیل به زمینه فعالیت شرکت اشاره می شود :

مکانیکال سیل پمپ ها

مکانیکال سیل همزن ها

مکانیکال سیل کمپرسورها

لبیرنت سیل های مربوط به کمپرسورهای سانتیریفیوژ

اجزای داخلی پمپ های مگنتی

سیستم های حفاظتی مکانیکال سیل ها

اجزای داخلی مکانیکال سیل

گیر کوپلینگ ها

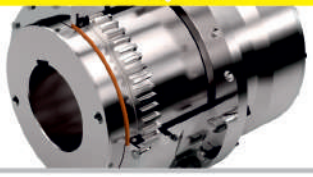

آببندهای پکینگی

گسکت

و تولید محصولات خاص ...

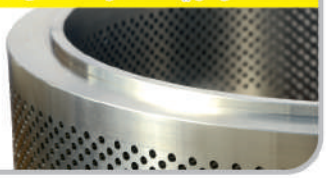

Mechanical seals for pumps / Mechanical seals for compressor / Seal supply systems / Mechanical seals inner parts
Mechanical seals for agitators / Labyrinth seals / Magnetic pump inner part / Mechanical seals for compressor / Seal supply systems / Gear couplings
Seal supply systems / Mechanical seals inner parts / Gear couplings / Compression packing / Gaskets/ Special products
Gear couplings / Compression packing / Gaskets/ Special products / Mechanical seals for agitators / Labyrinth seals / Magnetic pump inner part

E11R

Item Description	Materials
1-Seal Face	Carbon Graphite
2-Seat	Ceramic/Sic
3-Bellows	NBR/EPDM/FKM
4-Spring	SUS 304/SUS 316
5-Collar	SUS 304/SUS 316

شرایط کارکردی

- قطر شافت: d =1/2"- 5/8"- 3/4"
- فشار : p=4 bar(58 psi)
- دما : t = -20°C ...+90° C
- سرعت شافت : V = 10 m/s

ویژگی ها

- مکانیکال سیل دارای بلوز رابری
- مکانیکال سیل از نوع آن بالانس
- سیستم فنری تکی
- بدون جهت چرخش

جداول ابعاد مکانیکال سیل

d	12.7	15.88	19.05
D	35	41	44
L	15.2	16.88	17.5

* ابعاد تمامی جداول به میلی متر می باشد.

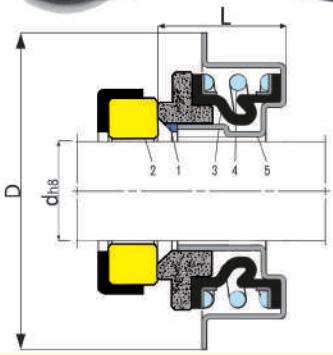

E21R

Item Description	Materials
1-Seal Face	Carbon Graphite/ Sic
2-Seat	Ceramic/Sic/TC
3-Bellows	NBR/HNBR/EPDM/FKM
4-Spring	SUS 304/SUS 316/Hastelloy
5-L-Ring	SUS 304/SUS 316

شرایط کارکردی

- قطر شافت: d = 10 ... 100 mm
- فشار : p = 16 bar(230 psi)
- vacuum ... 0.5 bar
- دما : t = -20°C ...+140°C
- سرعت شافت : V = 10 m/s
- حرکت محوری : AM = ± 2 mm

ویژگی ها

- قابلیت نصب مستقیم روی شافت
- مکانیکال سیل از نوع آن بالانس
- قابلیت استفاده به صورت تکی و دوبل
- بدون جهت چرخش
- عدم پیچش قسمت رابر بلوزی در هنگام دوران
- سیستم فنری تکی

جداول ابعاد مکانیکال سیل

d	10	12	14	15	16	18	19	20	22	24	25	28
D	15.7	17.7	19.7	20.8	21	23.7	26.7	26.7	27.7	31.2	31.2	35
L	14.5	15	17	17	17	19.5	21.5	21.5	21.5	22.5	23	26.5

d	30	32	33	35	38	40	42	43	45	48	50	53
D	37	40.2	40.2	43.2	46.2	48.8	51.8	51.8	53.8	56.8	58.8	62.2
L	26.5	27.5	27.5	28.5	30	30	30	30	30	30.5	30.5	33

d	55	58	60	65	68	70	75	80	85	90	95	100
D	64.2	67.2	70	75	78	80	85.5	90.5	96	102	107	112
L	35	37	38	40	40	40	40	40	41	45	46	47

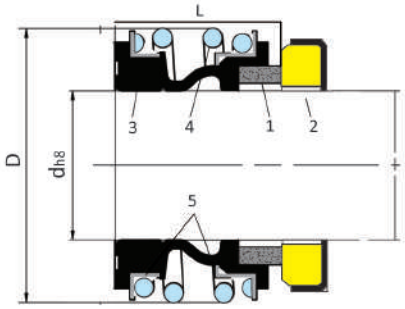

E12R

Item Description	Materials
1-Seal Face	Carbon Graphite/Sic/TC/PTFE GLASS
2-Seat	Ceramic/Sic/TC/NI-Resist
3-Bellows	NBR/HNBR/EPDM/FKM
4-Spring	SUS 304/SUS 316
5-Collar	SUS 304/SUS 316

شرایط کارکردی	ویژگی ها
قطر شافت : d =6 ... 70 mm	مکانیکال سیل دارای بلوز رابری
فشار : p =6 bar(78 psi)	مکانیکال سیل از نوع آن بالانس
vacuum ... 1 bar	سیستم فنری تکی
دما : t = -20°C ...+120°C	بدون جهت چرخش
سرعت شافت : V = 10 m/s	

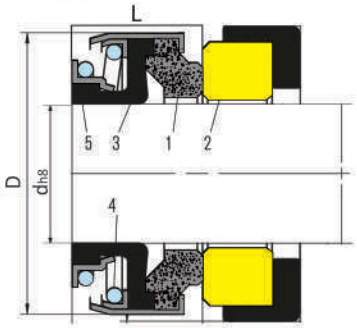

جداول ابعاد مکانیکال سیل

d	6	8	10	11	12	13	14	15	16	17	18	19
D	18	24	24	24	24	24	32	32	39	39	39	39
L	8	11	11	11	12.8	12.8	12.8	12.8	12.8	12.8	12.8	12.8

d	20	22	23	24	25	26	27	28	30	32	35	38
D	39	42	47	47	47	47	47	54	54	54	60	65
L	12.8	12.8	13.5	13.5	13.5	13.5	13.5	15	15	15	16	18

E22R

Item Description	Materials
1-Seal Face	Carbon Graphite/ Sic
2-Seat	Ceramic/Sic/TC
3-Bellows	NBR/HNBR/EPDM/FKM
4-Spring	SUS 304/SUS 316/Hastelloy
5-L-Ring	SUS 304/SUS 316

شرایط کارکردی	ویژگی ها
قطر شافت :d = 10 ... 100 mm	قابلیت نصب مستقیم روی شافت
فشار : p = 16 bar(230 psi)	مکانیکال سیل از نوع آن بالانس
vacuum ... 0.5 bar	قابلیت استفاده به صورت تکی و دوبل
دما : t = -20°C ...+140°C	بدون جهت چرخش
سرعت شافت : V = 10 m/s	عدم پیچش قسمت رابر بلوزی در هنگام دوران
حرکت محوری : AM = ± 2 mm	سیستم فنری تکی

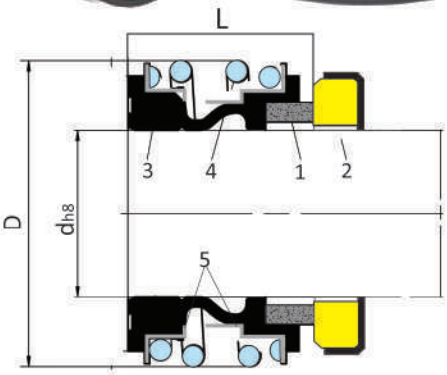

جداول ابعاد مکانیکال سیل

d	10	12	14	15	16	18	19	20	22	24	25	28
D	15.7	17.7	19.7	20.8	21	23.7	26.7	26.7	27.7	31.2	31.2	35
L	14.5	15	17	17	17	19.5	21.5	21.5	21.5	22.5	23	26.5

d	30	32	33	35	38	40	42	43	45	48	50	53
D	37	40.2	40.2	43.2	46.2	48.8	51.8	51.8	53.8	56.8	58.8	62.2
L	26.5	27.5	27.5	28.5	30	30	30	30	30	30.5	30.5	33

d	55	58	60	65	68	70	75	80	85	90	95	100
D	64.2	67.2	70	75	78	80	85.5	90.5	96	102	107	112
L	35	37	38	40	40	40	40	40	41	45	46	47

E31R

Item Description	Materials
1-Seal Face	Carbon Graphite/Sic/TC
2-Seat	Ceramic/Sic/TC/NI-Resist
3-Bellows	NBR/HNBR/EPDM/FKM
4-Spring	SUS 304/SUS 316/Hastelloy
5-Drive Unit	SUS 304/SUS 316

شرایط کارکردی	ویژگی ها
قطر شافت : d = 5/8 ... 3	مکانیکال سیل دارای بلوز رابری
فشار : p = 10 bar(145 psi)	مکانیکال سیل از نوع آن بالانس
vacuum ... 1 bar	بدون جهت چرخش
دما : t = -20°C ...+150°C	سیستم فنری تکی
سرعت شافت : V = 12 m/s	قابلیت نصب مستقیم بر روی شافت

جداول ابعاد مکانیکال سیل

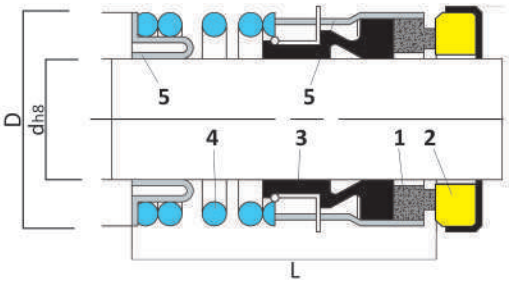

d	5/8"	3/4"	7/8"	1"	1 1/8"	1 1/4"	1 3/8"	1 1/2"	1 5/8"	1 3/4"	1 7/8"	2"
D	27.76	30.6	35	39	42	45	49	51	58	61	63.8	68
L	33.52	33.52	35.13	39.87	41.48	41.48	43.05	43.05	51	51	54.17	54.17

d	2 1/8'	2 1/4"	2 3/8'	2 1/2"	2 5/8"	2 3/4"	2 7/8"	3"
D	71.42	74.6	77.77	80.95	85.73	88.9	92.08	95.25
L	60.53	60.53	63.7	63.7	70.05	70.05	73.2	73.2

* ابعاد **d** به اینچ می باشد .

E23R

Item Description	Materials
1-Seal Face	Carbon Graphite/ Sic
2-Seat	Ceramic/Sic/TC/Ni-Resist
3-Bellows	NBR/HNBR/EPDM/FKM
4-Spring	SUS 304/SUS 316/Hastelloy
5-Collor Drive	SUS 304/SUS 316

شرایط کارکردی	ویژگی ها
قطر شافت : d = 14... 100 mm	قابلیت نصب مستقیم روی شافت
فشار : p = 10 bar(145 psi)	مکانیکال سیل از نوع آن بالانس
vacuum ... 1 bar	قابلیت استفاده به صورت تکی و دوبل
دما : t = -40°C ...+250°C	بدون جهت چرخش
سرعت شافت : V = 13 m/s	عدم پیچش قسمت رابر بلوزی در هنگام دوران
حرکت محوری : AM = ± 2 mm	سیستم فنری تکی

جداول ابعاد مکانیکال سیل

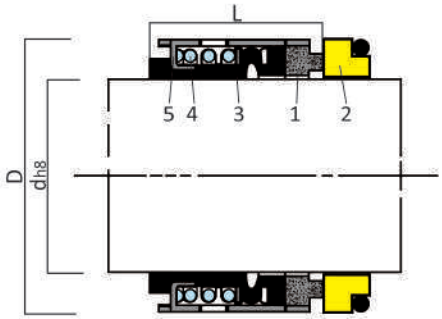

d	14	16	18	20	22	24	25	28	30	32	33
D	24	26	32	34	36	38	39	42	44	46	47
L	23	23	24	24	24	26	27	30	30.5	3.5	30.5

d	35	38	40	43	45	48	50	53	55	58	60
D	49	54	56	59	61	64	66	69	71	78	80
L	30.5	32	32	32	32	32	34	34	34	39	39

d	63	65	70	75	80	85	90	95	100
D	83	85	89	96	104	108	114	118	124
L	39	39	45.5	45.5	45	45	50	50	50

E32R

Item Description	Materials
1-Seal Face	Carbon Graphite/Sic/TC
2-Seat	Ceramic/Sic/TC/NI-Resist
3-Bellows	NBR/HNBR/EPDM/FKM
4-Spring	SUS 304/SUS 316/Hastelloy
5-Collar	SUS 304/SUS 316

شرایط کارکردی
- قطر شافت: d = 13 ... 50 mm
- فشار : p = 3 bar(44 psi)
- vacuum ... 0.1 bar
- دما : t = -20°C ...+70°C
- سرعت شافت : V = 5 m/s

ویژگی ها
- مکانیکال سیل دارای بلوز رابری
- مکانیکال سیل از نوع آن بالانس
- سیستم فنری تکی
- بدون جهت چرخش
- قابلیت نصب مستقیم بر روی شافت

جداول ابعاد مکانیکال سیل

d	13	14	15	16	20	25	30	35	40	45	50
D	25	30	30	30	38	44	50	58	64	66	72
L	28	28	28	28	37	35	43	45	45	47	52

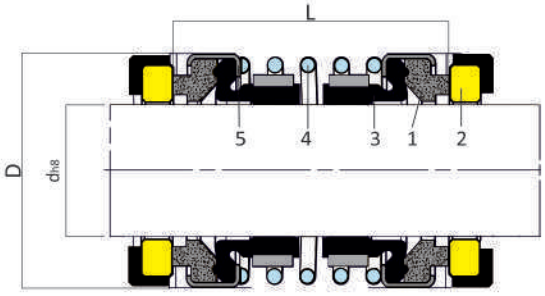

E33R

Item Description	Materials
1-Seal Face	Carbon Graphite/ Sic
2-Seat	Ceramic/Sic/TC/Ni-Resist
3-Bellows	NBR/HNBR/EPDM/FKM
4-Spring	SUS 304/SUS 316/Hastelloy
5-Collor Drive	SUS 304/SUS 316

شرایط کارکردی
- قطر شافت : d = 8 ... 50mm
- فشار : p = 7 bar(102 psi)
- vacuum ... 0.1 bar
- دما : t = -20°C ...+100°C
- سرعت شافت : V = 5 m/s
- حرکت محوری : AM = ± 1 mm

ویژگی ها
- قابلیت نصب مستقیم روی شافت
- مکانیکال سیل از نوع آن بالانس
- بدون جهت چرخش
- سیستم فنری تکی

جداول ابعاد مکانیکال سیل

d	8	9	10	11	12	13	14	15	16	17	18	19	20	22
D	20.0	21	23.5	23.5	26.0	26	28.0	28	30.0	32.5	32.5	32.5	35.5	37.5
L	11	16	16	16	17	17	18	18	19	19	18	18	20	20

d	25	28	30	32	35	38	40	45	50					
D	42.0	45.5	48.0	50	54.5	58.5	62.5	66.5	72.5					
L	20	21	22	24	26	27	28	30	32					

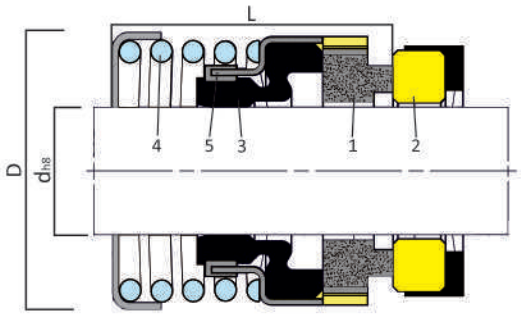

O11R

Item Description	Materials
1-Seal Face	Carbon Graphite/Sic/TC
2-Seat	Ceramic/Sic/TC/NI-Resist
3-Bellows	NBR/HNBR/EPDM/FKM
4-Spring	SUS 304/SUS 316/Hastelloy
5-Collar	SUS 304/SUS 316

شرایط کارکردی	ویژگی ها
قطر شافت : d = 5/8 ... 3	مکانیکال سیل دارای بلوز رابری
فشار : p = 10 bar(145 psi)	مکانیکال سیل از نوع آن بالانس
vacuum ... 1 bar	سیستم فنری تکی
دما : t = -20°C ...+150°C	با جهت چرخش
سرعت شافت : V = 12 m/s	قابلیت نصب مستقیم بر روی شافت

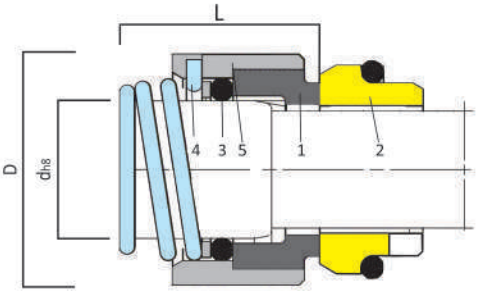

جداول ابعاد مکانیکال سیل

d	10	12	14	16	18	20	22	24	25	28	30	32
D	24	26	31	34	36	38	40	42	44	47	49	54
L	35.5	36.5	39.5	41	44.0	44	44.0	44	45.0	47	47.0	51

d	33	35	38	40	43	45	48	50	53	55	58	60
D	54	56	59	61	64	66	69	71	78	79	83	85
L	51.0	55	60.0	62	65.0	69	69.0	73	75.0	75	75.0	75

d	63	65	70	75	80
D	88	90	98	103	109
L	75.0	76	81.0	86	86.0

T21R

Item Description	Materials
1-Seal Face	Carbon Graphite/ Sic/Tc/Ceramic
2-Seat	Ceramic/Sic/TC/Ni-Resist
3-Bellows	PTFE
4-Spring	SUS 304/SUS 316/Hastelloy
5-Collor Drive	SUS 304/SUS 316

شرایط کارکردی	ویژگی ها
قطر شافت :d = 25 ... 100 mm	مکانیکال سیل از نوع نصب به صورت خارجی می باشد
فشار : p = 10 bar(145 psi)	مکانیکال سیل از نوع آن بالانس
vacuum ... 1 bar	بدون جهت چرخش
دما : t = -40°C ...+200°C	عدم پیچش قسمت رابر بلوزی در هنگام دوران
سرعت شافت : V = 16 m/s	سیستم فنری چند نقطه ایی

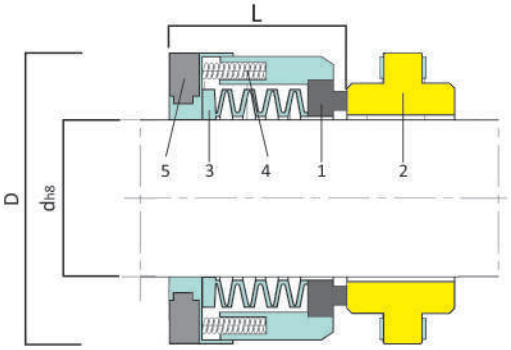

جداول ابعاد مکانیکال سیل

d	20	25	28	30	32	33	35	38	40	43	45	48	50	53
D	57	61	67	70	70	73	73	76	80	83	83	89	89	103
L	31	33	36	37	37	38	38	38	40	40	40	43	43	53

d	55	58	60	63	65	68	70	75	80	85	90	95	100
D	107	110	110	113	116	118	118	126	150	156	163	163	169
L	53	53	53	53	53	53	53	53	73	73	73	73	73

O22R

Item Description	Materials
1-Seal Face	Carbon Graphite/Sic/TC
2-Seat	Ceramic/Sic/TC/NI-Resist
3-O-Ring	NBR/HNBR/EPDM/FKM/FFKM
4-Spring	SUS 304/SUS 316/Hastelloy/Titanum
5-Drive Unit	SUS 304/SUS 316/Hastelloy/Titanum

شرایط کارکردی

- قطر شافت : d = 20 ... 100 mm
- فشار : p = 12 bar(174 psi)
- دما : t = -20°C ...+260°C
- سرعت شافت : V = 20 m/s

ویژگی ها

- دارای ناخنی روی سیستم انتقال نیرو
- جهت انتقال نیرو چرخشی مستقیم
- مکانیکال سیل از نوع آن بالانس
- سیستم فنری تکی
- قابلیت عرضه بصورت کارتریج

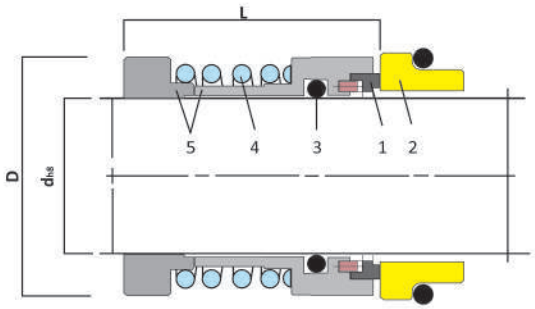

جداول ابعاد مکانیکال سیل

d	20	24	25	28	30	32	33	35	38	40	43	45	48
D	34	38	39	42	44	46	47	49	54	56	59	61	64
L	41	43	43	45	45	45	45	49	53	55	55	55	55

d	50	53	55	60	63	65	70	75	80	85	90	95	100
D	66	69	71	78	81	84	90	95	100	107	112	119	124
L	60	61	61	63	63	67	68	72	72	77	77	82	82

T22R

Item Description	Materials
1-Seal Face	Carbon Graphite/Sic/TC
2-Seat	Ceramic/Sic/TC/Carbon/Ni-Resist
3-V-Ring	PTFE
4-O-Ring	NBR/HNBR/EPDM/FKM/FFKM/PTFE
5-Spring	SUS 304/SUS 316/Hastelloy/Titanum
6-Collor Drive	SUS 304/SUS 316/Hastelloy/Titanum

شرایط کارکردی

- قطر شافت : d = 20... 300 mm
  از 100 میلی متر به بالا ساخت بر اساس سفارش
- فشار : p = 60 bar(870 psi)
- دما : t = -60°C ...+300°C
  * برای شرایط دمای مختلف باید متریال مناسب آن دما انتخاب شود
- سرعت شافت : V = 50 m/s

ویژگی ها

- قابلیت عرضه بصورت کارتریج
- مکانیکال سیل از نوع بالانس
- قابلیت استفاده به صورت تکی و دوبل
- بدون جهت چرخش
- قابلیت طراحی برای شرایط پروسسی مختلف
- سیستم فنری چندگانه

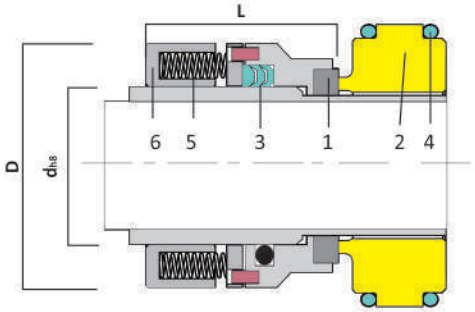

جداول ابعاد مکانیکال سیل

d	20	22	24	25	28	30	32	33	35	38	40	43
D	34	36	38	39	42	44	46	47	49	54	56	59
L	35	35	35	35	35	35	35	35	35	38	38	38

d	45	48	50	53	55	58	60	63	65	68	70	105
D	61	64	66	69	71	76	78	81	83	86	90	95
L	38	38	39	40	40	41	41	41	41	41	42	42

d	80	85	90	95	100
D	100	105	110	115	120
L	42	43	45	45	45

مکانیکال سیل مورد نظر به دو صورت وی پکینگی و اورینگی قابل عرضه می باشد

O23RM

Item Description	Materials
1-Seal Face	Carbon Graphite/Sic/TC
2-Seat	Ceramic/Sic/TC/Carbon/Ni-Resist
3-V-Ring	PTFE
4-O-Ring	NBR/HNBR/EPDM/FKM/FFKM/PTFE
5-Spring	SUS 304/SUS 316/Hastelloy/Titanum
6-Collor Drive	SUS 304/SUS 316/Hastelloy/Titanum

شرایط کارکردی

- قطر شافت : d = 20... 300 mm
  از 100 میلی متر به بالا ساخت بر اساس سفارش
- فشار : p = 12 bar(170 psi)
- دما : t = -60°C ...+280°C
  * برای شرایط دمای مختلف باید متریال مناسب آن دما انتخاب شود
- سرعت شافت : V = 20 m/s

ویژگی ها

- قابلیت عرضه بصورت کارتریج
- مکانیکال سیل از نوع آن بالانس
- قابلیت استفاده به صورت تکی و دوبل
- بدون جهت چرخش
- قابلیت طراحی برای شرایط پروسسی مختلف
- سیستم فنری چندگانه

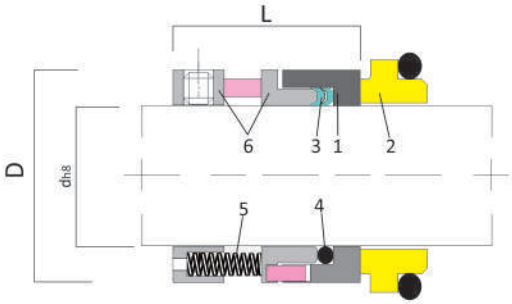

مکانیکال سیل مورد نظر به دو صورت وی پکینگی و اورینگی قابل عرضه می باشد

جداول ابعاد مکانیکال سیل

d	20	22	24	25	28	30	32	33	35	38	40	43
D	34	36	38	39	42	44	46	47	49	54	56	59
L	35	35	35	35	35	35	35	35	35	38	38	38

d	45	48	50	53	55	58	60	63	65	68	70	105
D	61	64	66	69	71	76	78	81	83	86	90	95
L	38	38	39	40	40	41	41	41	41	41	42	42

d	80	85	90	95	100							
D	100	105	110	115	120							
L	42	43	45	45	45							

O24RM

Item Description	Materials
1-Seal Face	Carbon Graphite/Sic/TC
2-Seat	Ceramic/Sic/TC/Ni-Resist
3-O-Ring	NBR/HNBR/EPDM/FKM/FFKM
4-Wave Spring	SUS 304/SUS 316/Hastelloy
5-Collor Drive	SUS 304/SUS 316/Hastelloy/Titanum

شرایط کارکردی

- قطر شافت : d = 18... 200 mm
  از 100 میلی متر به بالا ساخت بر اساس سفارش
- فشار : p = 40 bar(580 psi)
  Vacuum = 40 bar(580psi)
- دما : t = -20°C ...+260°C
  * برای شرایط دمای مختلف باید متریال مناسب آن دما انتخاب شود
- سرعت شافت : V = 20 m/s

ویژگی ها

- قابلیت عرضه بصورت کارتریج
- مکانیکال سیل از نوع بالانس
- مناسب برای پمپ های وکیومی فشار بالا
- بدون جهت چرخش
- قابلیت طراحی برای شرایط پروسسی مختلف
- سیستم فنری موجی(Wave)

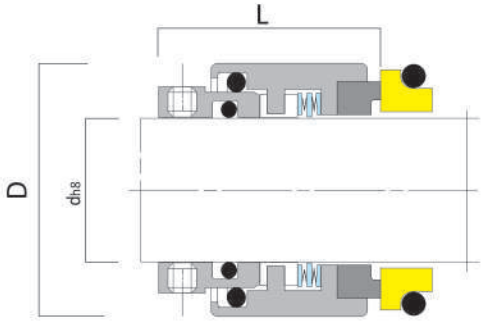

جداول ابعاد مکانیکال سیل

d	18	20	22	24	25	28	30	32	33	35	38	40
D	32	34	36	38	39	42	44	47	47	49	54	56
L	30.5	30.5	30.5	33.0	33.0	35.5	35.5	35.5	35.5	35.5	37.0	37.0

d	43	45	48	50	53	55	58	60	63	65	68	70
D	59	61	64	66	69	71	78	80	83	85	88	90
L	37.0	37.0	37.0	38.0	38.0	38.0	42.0	42.0	42.0	42.0	41.5	48.5

d	75	80	85	90	95	100						
D	99	104	109	114	119	124						
L	48.5	48.5	48.5	52.0	52.0	52.0						

C11RB

Item Description	Materials
1-Seal Face	Carbon Graphite/Sic/TC
2-Seat	Sic/TC/NI-Resist/Ssic
3-Seal Ring	FFKM/Carbon Graphite/EPDM/FKM
4-Bellows	Inconel 718/Inconel625/ Hastelloy C-276
5-Seal Face Carrier	Carpenter/Duplex/Hastelloy
6-Drive Collar	Inconel 718/Inconel625/ Hastelloy C-276/SUS316

شرایط کارکردی

- قطر شافت: d = 18 ... 129 mm
- فشار : p = 20 bar (290 psi)
  vacuum ... 35 bar (508psi)
- دما : t = -200°C ...+425°C
- سرعت شافت : V = 50 m/s

ویژگی ها

- قابلیت عرضه بصورت کارتریج
- مکانیکال سیل از نوع بالانس
- قابلیت استفاده به صورت تکی و دوبل
- بدون جهت چرخش
- قابلیت طراحی برای شرایط پروسسی مختلف
- سیستم فنری بلوزی

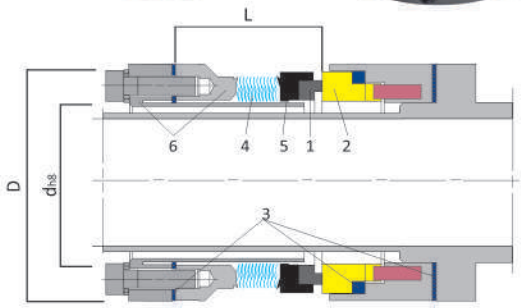

جداول ابعاد مکانیکال سیل

d	18	21	24	27.5	31	33	36	39	42	45	50	53
D	44	47	50	53	57	60	63	66	69	72	79	82
L	36	38	38	38	38	41	41	41	41	41	43	43

d	55	58.5	62.5	64	67	70	73	75.5	78.5	82	85	88
D	85	88	92	95	98	101	104	107	111	114	117	120
L	51	51	51	55	55	55	55	55	58	58	58	58

d	91	100	110	129								
D	123	134	145	166								
L	58	60	60	63								

قابل عرضه به صورت اورینگی و پکینگی

O22RB

Item Description	Materials
1-Seal Face	Carbon Graphite/Sic/TC
2-Seat	Sic/TC/NI-Resist/Ssic
3-Seal Ring	FFKM/Carbon Graphite/EPDM/FKM
4-Bellows	Inconel 718/Inconel625/ Hastelloy C-276
5-Seal Face Carrier	Carpenter/Duplex/Hastelloy
6-Drive Collar	Inconel 718/Inconel625/ Hastelloy C-276/SUS316

شرایط کارکردی

- قطر شافت: d = 16 ... 150 mm
  از 100 میلی متر به بالا ساخت بر اساس سفارش
- فشار : p = 25 bar (363 psi)
  vacuum ... 10 bar (145psi)
- دما : t = -20°C ...+400°C
- سرعت شافت : V = 20 m/s

ویژگی ها

- قابلیت عرضه بصورت کارتریج
- مکانیکال سیل از نوع بالانس
- قابلیت استفاده به صورت تکی و دوبل
- بدون جهت چرخش
- قابلیت طراحی برای شرایط پروسسی مختلف
- سیستم فنری بلوزی

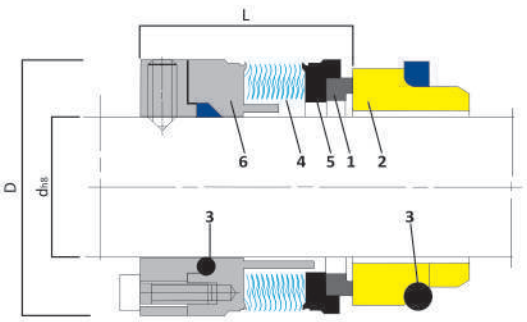

جداول ابعاد مکانیکال سیل

d	16	18	20	22	24	25	28	30	32	33	35	38
D	38	40	42	44	46	47	50	52	54	55	57	60
L	46.5	46.5	46.5	46.5	46.5	46.5	46.5	46.5	46.5	46.5	46.5	46.5

d	40	43	45	48	50	53	55	58	60	63	65	68
D	66	69	71	74	76	79	81	85	87	90	92	95
L	47.5	47.5	47.5	47.5	47.5	47.5	47.5	53	53.0	53	53.0	53

d	70	75	80	85	90	95	100					
D	97	102	107	112	117	122	127					
L	53.0	52.8	52.8	52.8	53.8	53.8	54.0					

قابل عرضه به صورت اورینگی و پکینگی

W11RM
W12RM

Item Description	Materials
1-Seal Face	Carbon Graphite/Sic/TC
2-Seat	Ceramic/Sic/TC/NI-Resist
3-Wage-Ring	PTFE
4-O-Ring	NBR/EPDM/FKM/FFKM
5-Spring	SUS 304/SUS 316/Hastelloy
6-Collar Drive	SUS 304/SUS 316/Titanum

شرایط کارکردی

- قطر شافت : d = 14... 200 mm
- فشار :
  - W11RM = 17 bar(250psi)
  - W12RM = 62 bar(900psi)
- دما : t = -40°C ...+260°C
- سرعت شافت : V = 25 m/s

ویژگی ها

- مکانیکال W11RM از نوع آن بالانس
- مکانیکال سیل W12RM از نوع بالانس
- سیستم فنری چند گانه
- بدون جهت چرخش
- قابل سفارش بصورت کارتریج
- قابل سفارش به صورت اورینگی وج رینگی

• قطر های بالای 100mm ساخت بر اساس سفارش

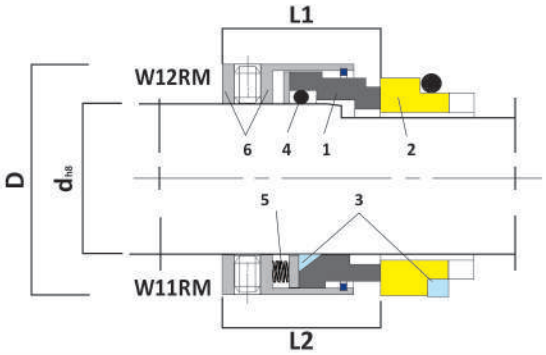

جداول ابعاد مکانیکال سیل

d	14	16	18	20	22	24	25	28	30	32	33	35
D	24	26	32	34	36	38	39	42	44	46	47	49
L1	30.5	30.5	31.5	31.5	31.5	34.2	34.5	37.5	38	38	38	38
L2	23	23	24	24	24	26.5	27	30	30.5	30.5	30.5	30.5

d	38	40	43	45	48	50	53	55	58	60	63	65
D	54	56	59	61	64	66	69	71	78	80	83	85
L1	39.5	39.5	39.5	39.5	39.5	44	44	44	49	49	49	49
L2	32	32	32	32	32	34	34	34	39	39	39	39

d	68	70	75	80	85	90	95	100				
D	88	90	99	104	109	114	119	124				
L1	-	55.5	55.5	55	60	60	60	60				
L2	39	45.5	45.5	45	45	50	50	50				

O31RM

Item Description	Materials
1-Seal Face	Carbon Graphite/ Sic/TC
2-Seat	Ceramic/Sic/TC/Ni-Resist
3-O-Ring	NBR/FKM/EPDM/FFKMPTFE
4-Spring	SUS 304/SUS 316/Hastelloy
5-Metal Part	SUS 304/SUS 316/ Titanum

شرایط کارکردی

- قطر شافت : d = 18... 100 mm
- فشار : p = 25 bar(363 psi)
- دما : t = -40°C ...+220°C
- سرعت شافت : V = 20 m/s
- حرکت محوری : AM = ± 1 mm

ویژگی ها

- مکانیکال سیل از نوع بالانس
- سیستم فنری چند گانه ثابت
- بدون جهت چرخش
- قابل سفارش بصورت کارتریج بک تو بک و دابل
- مناسب برای محیط های دارای پارتیکل و سیال ها با ویسکوزیته بالا

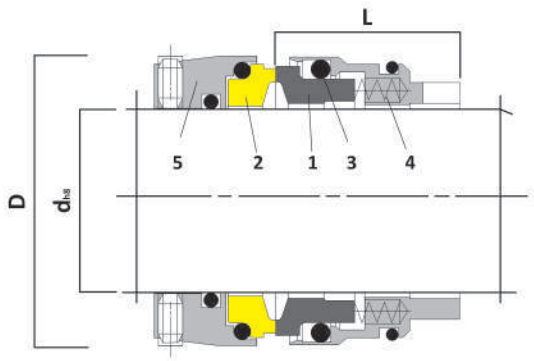

جداول ابعاد مکانیکال سیل

d	18	20	22	24	25	28	30	32	33	35	38	40
D	35	37	39	41	42	45	47	50	50	52	58	60
L	35.5	35.5	35.5	30.5	30.5	31.5	31.5	31.5	31.5	31.5	32.5	32.5

d	43	45	48	50	53	55	58	60	63	65	70	75
D	63	65	68	72	75	77	81	83	86	88	95	100
L	32.5	32.5	32.5	34.5	34.5	34.5	36.5	36.5	36.5	36.5	39.5	39.5

d	80	85	90	95	100							
D	108	113	118	123	128							
L	39.5	39.5	43	43	43							

O41RW
O42RW

Item Description	Materials
1-Seal Face	Carbon Graphite/Sic/TC
2-Seat	Ceramic/Sic/TC/NI-Resist
3-O-Ring	NBR/EPDM/FKM/FFKM/TTV
4-Wave Spring	SUS 304/SUS 316/Hastelloy
5-Spring	SUS 304/SUS 316/Titanum
6- Drive Collar	SUS 304/SUS 316/Titanum

شرایط کارکردی

- قطر شافت d = 14 ... 200 mm
- فشار :
  O41RW = 25 bar(363 psi)
  O42RW = 80 bar(1160 psi)
- دما : t = -50°C ...+220°C
- سرعت شافت : V = 20 m/s

ویژگی ها

- مکانیکال سیل O41RW از نوع آن بالانس
- مکانیکال سیل O42RW از نوع بالانس
- قابل سفارش با سیستم فنری ویو و چند گانه
- بدون جهت چرخش
- قابل سفارش بصورت کارتریج

• قطر های بالای 100mm ساخت بر اساس سفارش

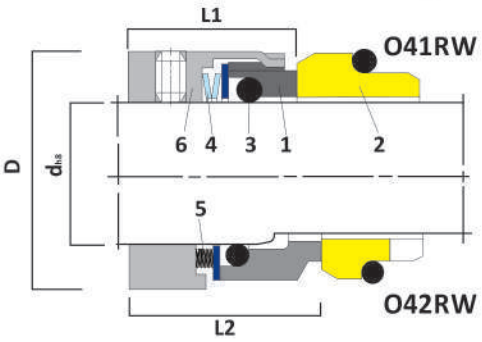

جداول ابعاد مکانیکال سیل

d	14	16	18	20	22	24	25	28	30	32	33	35	38
D	25	27	33	35	37	39	40	43	45	47	48	50	55
L1	25.0	25.0	26.0	26.0	26.0	28.5	28.5	31.0	31.0	31.0	31.0	31.0	31.0
L2	32.5	32.5	33.5	33.5	33.5	36	36	38.5	38.5	38.5	38.5	38.5	38.5

d	40	43	45	48	50	53	55	58	60	63	65	68	70
D	57	60	62	65	67	70	72	79	81	84	86	89	91
L1	31.0	31.0	31.0	31.0	32.5	32.5	32.5	37.5	37.5	37.5	37.5	34.5	42.0
L2	38.5	38.5	38.5	38.5	42.5	42.5	42.5	47.5	47.5	47.5	47.5	-	52

d	75	80	85	90	95	100
D	99	104	109	114	119	124
L1	42.0	41.8	41.8	46.8	47.8	47.8
L2	52	51.8	56.8	56.8	57.8	57.8

O51RW

Item Description	Materials
1-Seal Face	Carbon Graphite/ Sic/TC
2-Seat	Carbon/Sic/TC/Ni-Resist
3-O-Ring	NBR//EPDM/FKM/FFKM/TTV
4-Spring	SUS 304/SUS 316/Hastelloy
5-Collar Drive	SUS 304/SUS 316/Titanum

شرایط کارکردی

- قطر شافت : d = 15... 300 mm
- فشار : p = 16 bar(232 psi)
- دما : t = -40°C ...+220°C
- سرعت شافت : V = 20 m/s
- حرکت محوری : AM = ± 1 mm

ویژگی ها

- قابل سفارش به صورت کارتریج
- مکانیکال سیل از نوع بالانس
- قابلیت استفاده به صورت تکی و دوبل
- بدون جهت چرخش
- قابل استفاده در انواع پمپ ها و همزن های صنعتی
- سیستم فنری چندگانه

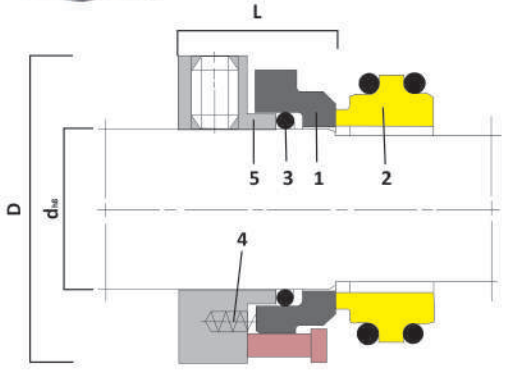

جداول ابعاد مکانیکال سیل

d	15	16	18	20	22	24	25	28	30	32	33	35	38	40	43	45
D	42	43	45	47	49	51	52	55	57	59	60	62	71	73	76	78
L	31	31	31	31	31	31	31	31	31	31	31	31	33	33	33	33

d	48	50	53	55	58	60	63	65	68	70	75	80	85	90	95	100
D	81	83	86	88	98	100	103	105	108	111	116	121	126	131	136	141
L	33	33	33	33	41	41	41	41	41	43	43	43	43	43	43	43

d	110	120	130	140	150	160	170	180	190	200	220	240	260	280	300
D	153	171	181	191	203	213	223	233	243	253	275	295	315	335	355
L	47	50	50	50	55	55	55	55	55	55	62	62	62	62	62

W22RM

Item Description	Materials
1-Seal Face	Carbon Graphite/Sic/TC
2-Seat	Ceramic/Sic/TC/NI-Resist
3-Wage-Ring	PTFE
4-O-Ring	NBR/EPDM/FKM/FFKM
5-Spring	SUS 304/SUS 316/Hastelloy
6-Collar Drive	SUS 304/SUS 316/Titanum

شرایط کارکردی	ویژگی ها
قطر شافت : d = 18... 300 mm	مکانیکال از نوع آن بالانس
فشار : P = 17 bar(250psi)	سیستم فنری چند گانه
دما : t = -40°C ...+260°C	بدون جهت چرخش
سرعت شافت : V = 25 m/s	قابل سفارش بصورت کارتریج
	قابل سفارش به صورت اورینگی وج رینگی

• قطر های بالای 100mm ساخت بر اساس سفارش

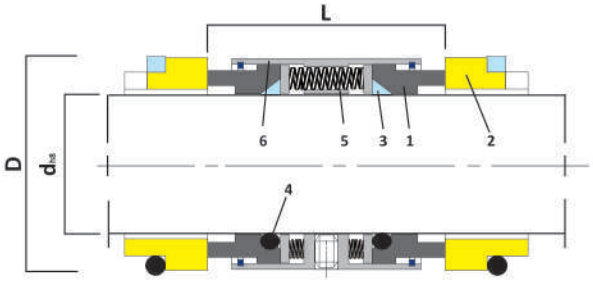

جداول ابعاد مکانیکال سیل

d	18	20	22	24	25	28	30	32	33	35	38	40
D	33	35	37	39	40	43	45	47	48	50	55	57
L	38	38	38	38	38	39	39	39	39	39	41	42

d	43	45	48	50	53	55	58	60	63	65	68	70
D	60	62	65	67	70	72	79	81	84	86	89	91
L	42	42	42	43	43	43	56	56	55	55	55	56

d	75	80	85	90	95	100
D	99	104	100	114	119	124
L	56	56	56	56	56	56

O33RM

Item Description	Materials
1-Seal Face	Carbon Graphite/ Sic
2-Seat	Ceramic/Sic/TC/Ni-Resist
3-O-Ring	NBR/HNBR/EPDM/FKM/FFKM
4-Spring	SUS 304/SUS 316/Hastelloy
5-Metal Part	SUS 304/SUS 316

شرایط کارکردی	ویژگی ها
قطر شافت : d = 40... 150 mm	قابلیت نصب مستقیم روی شافت
فشار : p = 10 bar(145 psi)	مکانیکال سیل از نوع بالانس
دما : t = -5°C ...+250°C	سیستم فنری چندگانه
سرعت شافت : V = 10 m/s	بدون جهت چرخش

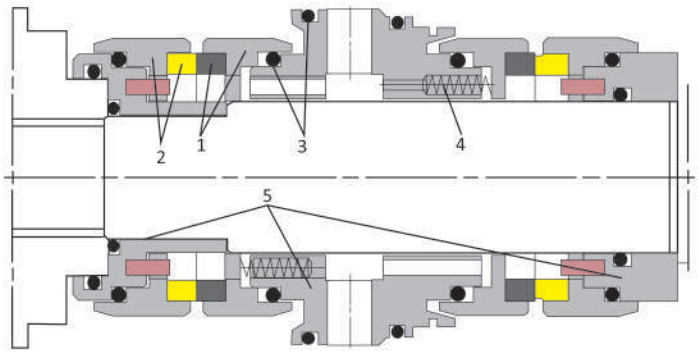

O44RM

Item Description	Materials
1-Seal Face	Carbon Graphite/Sic/TC
2-Seat	Ceramic/Sic/TC/NI-Resist
3-O-Ring	NBR/EPDM/FKM/FFKM/TTV
4-Spring	SUS 304/SUS 316/Hastelloy
5-Collar Drive	SUS 304/SUS 316/Titanum

شرایط کارکردی

- قطر شافت : d = 18 ... 200 mm
- فشار : P = 25 bar(363 psi)
- دما : t = -50°C ...+220°C
- سرعت شافت : V = 20 m/s

ویژگی ها

- مکانیکال سیل از نوع آن بالانس
- قابل سفارش با سیستم فنری ویو و چند گانه
- قابل سفارش بصورت کارتریج
- بدون جهت چرخش
- قابلیت نصب مستقیم بر روی شافت

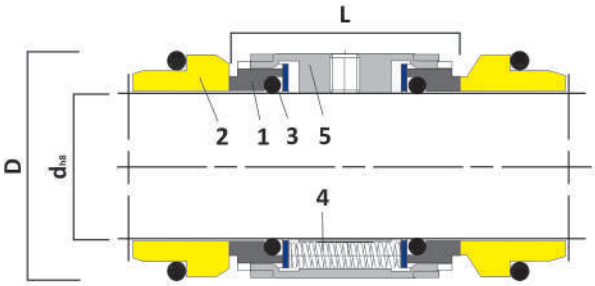

جداول ابعاد مکانیکال سیل

d	18	20	22	24	25	28	30	32	33	35	38	40
D	33	35	37	39	40	43	45	47	48	50	55	57
L	38	38	38	38	38	39	39	39	39	39	41	42

d	43	45	48	50	53	55	58	60	63	65	68	70
D	60	62	65	67	70	72	79	81	84	86	89	91
L	42	42	42	43	43	43	56	56	55	55	55	56

d	75	80	85	90	95	100
D	99	104	100	114	119	124
L	56	56	56	56	56	56

O55RM

Item Description	Materials
1-Seal Face	Carbon Graphite/ Sic/TC
2-Seat	Carbon/Sic/TC/Ni-Resist
3-O-Ring	NBR//EPDM/FKM/FFKM/TTV
4-Spring	SUS 304/SUS 316/Hastelloy
5-Collar Drive	SUS 304/SUS 316/Titanum

شرایط کارکردی

- قطر شافت : d = 20... 300 mm
- فشار : p = 16 bar(232 psi)
- دما : t = -40°C ...+220°C
- سرعت شافت : V = 20 m/s
- حرکت محوری : AM = ± 1 mm

ویژگی ها

- قابل سفارش به صورت کارتریج
- مکانیکال سیل از نوع بالانس
- بدون جهت چرخش
- قابل استفاده در انواع پمپ ها و همزن های صنعتی
- سیستم فنری چندگانه

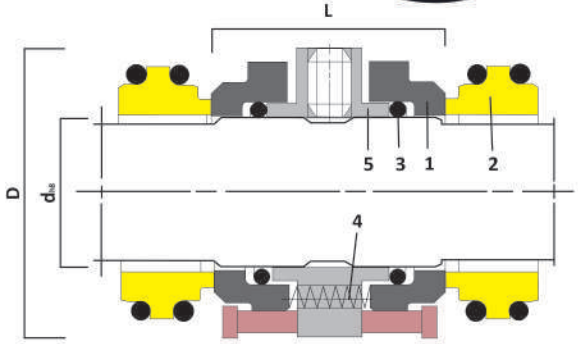

جداول ابعاد مکانیکال سیل

d	20	22	24	25	28	30	32	33	35	38	40	43	45	48	50	53	55
D	47	49	51	52	55	57	59	60	62	71	73	76	78	81	83	86	88
L	48	48	48	48	48	48	48	48	48	52	52	52	52	52	52	52	52

d	58	60	63	65	68	70	75	80	85	90	95	100	105	110	115	120	125
D	98	100	103	105	108	111	116	121	126	131	136	141	148	153	158	171	176
L	62.5	62.5	62.5	62.5	62.5	67	67	67	67	67	67	67	76	76	76	80.5	80.5

d	130	135	140	145	150	160	170	180	190	200	220	240	260	280	300
D	181	186	191	196	203	213	223	233	243	253	275	295	315	335	355
L	80.5	80.5	80.5	80.5	90.5	90.5	90.5	90.5	90.5	90.5	103	103	103	103	103

مکانیکال سیل های کارتریج

مکانیکال سیل های کاتریج با توجه به شرایط کارکردی و عملیاتی تجهیزات قابل ارائه با سیستم های ذیل می باشد:

- اورینگی ..... O-Ring
- وی پکینگی ..... V-Packing
- بلوز ..... Bellows
- سیستم فنری تکی ..... Single Spring
- سیستم فنری ویو ..... Wave Spring
- سیستم فنری چندگانه ..... Multi Spring

K11RS

Item Description	Materials
1-Seal Face	Carbon Graphite/Sic/TC
2-Seat	Ceramic/Sic/TC/NI-Resist
3-O-Ring	NBR/EPDM/FKM/FFKM
4-Spring	SUS 304/SUS 316/Hastelloy
5-Metal Parts	SUS 304/SUS 316/Duplex/Titanum

شرایط کارکردی

- قطر شافت : d = 20 ... 110mm
- فشار : p = 60 bar(870 psi)
- دما : t = -40°C ...+260°C
- سرعت شافت : V = 50 m/s

ویژگی ها

- مکانیکال سیل دارای استاندارد API682 می باشد
- مکانیکال سیل از نوع بالانس
- سیستم سیلینگ تکی
- فرار گیری سیستم فنری روی قسمت ثابت

جداول ابعاد مکانیکال سیل

API/d	20	30	40	50	60	70	80	90	100	110
D	51	63	74	84	99	108	120	138	148	157
L	100	102	105	105	107	107	107	114	115	120

*آیکون های بالا نشانگر سیستم های قابل ارائه با مکانیکال سیل مورد نظرمی باشد که در ابتدای فصل کارتریج آیکون ها معرفی شده اند.

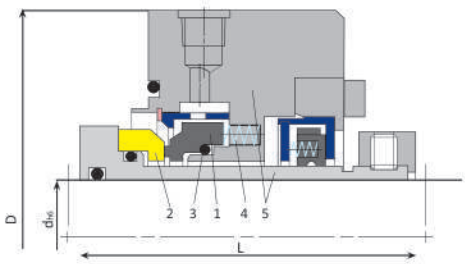

K12RR

Item Description	Materials
1-Seal Face	Carbon Graphite/Sic/TC
2-Seat	Ceramic/Sic/TC/NI-Resist
3-O-Ring	NBR/EPDM/FKM/FFKM
4-Spring	SUS 304/SUS 316/Hastelloy
5-Metal Parts	SUS 304/SUS 316/Duplex/Titanum

شرایط کارکردی

- قطر شافت : d = 20 ... 110mm
- فشار : p = 42 bar(609 psi)
- دما : t = -40°C ...+260°C
- سرعت شافت : V = 23 m/s

ویژگی ها

- مکانیکال سیل دارای استاندارد API682 می باشد
- مکانیکال سیل از نوع بالانس
- سیستم سیلینگ تکی
- فرار گیری سیستم فنری روی قسمت متحرک

جداول ابعاد مکانیکال سیل

API/d	20	30	40	50	60	70	80	90	100	110
D	-	138	148	168	188	198	208	248	258	268
L	-	102	102	102	107	108	108	117	128.6	120.2

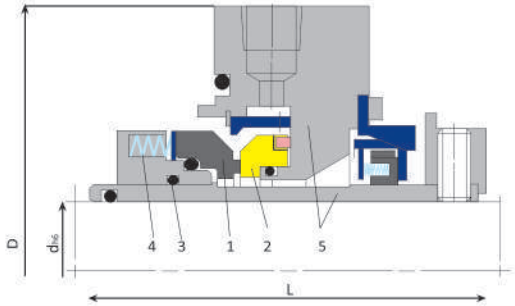

K22RSD

Item Description	Materials
1-Seal Face	Carbon Graphite/Sic/TC
2-Seat	Ceramic/Sic/TC/NI-Resist
3-O-Ring	NBR/EPDM/FKM/FFKM
4-Spring	SUS 304/SUS 316/Hastelloy
5-Metal Parts	SUS 304/SUS 316/Duplex/Titnaum

شرایط کارکردی

- قطر شافت : d = 20 ... 110mm
- فشار : p = 60 bar(870 psi)
- دما : t = -40°C ...+260°C
- سرعت شافت : V = 50 m/s

ویژگی ها

- مکانیکال سیل دارای استاندارد API682 می باشد
- مکانیکال سیل از نوع بالانس
- سیستم سیلینگ دبل
- فرار گیری سیستم فنری روی قسمت ثابت

جداول ابعاد مکانیکال سیل

API/d	20	30	40	50	60	70	80	90	100	110
D	128	138	148	168	188	198	208	248	258	268
L	128	130	133	142	142	142	142	150	150	155

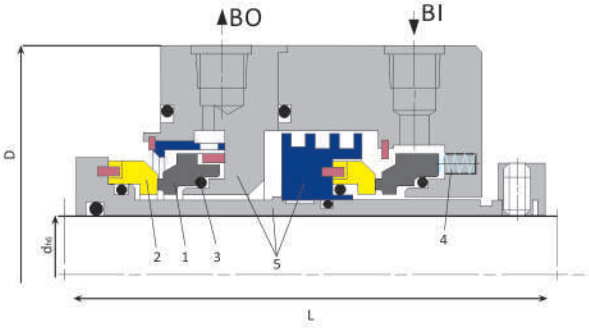

K23RRD

Item Description	Materials
1-Seal Face	Carbon Graphite/Sic/TC
2-Seat	Ceramic/Sic/TC/NI-Resist
3-O-Ring	NBR/EPDM/FKM/FFKM
4-Spring	SUS 304/SUS 316/Hastelloy
5-Metal Parts	SUS 304/SUS 316/Duplex/Titanum

شرایط کارکردی

- قطر شافت : d = 20 ... 110mm
- فشار : p = 42 bar(609 psi)
- دما : t = -40°C ...+260°C
- سرعت شافت : V = 23 m/s

ویژگی ها

- مکانیکال سیل دارای استاندارد API682 می باشد
- مکانیکال سیل از نوع بالانس
- سیستم سیلینگ دبل
- فرار گیری سیستم فنری روی قسمت متحرک

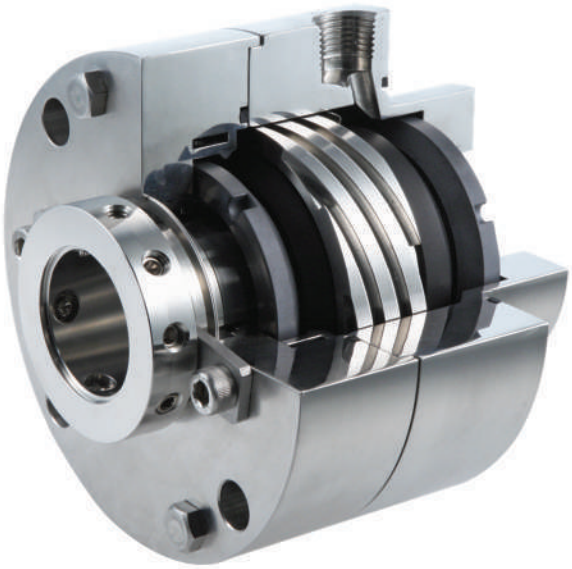

جداول ابعاد مکانیکال سیل

API/d	20	30	40	50	60	70	80	90	100	110
D	-	138	148	168	188	198	208	248	258	268
L	-	123	124	126	136	131	133	146	131	139.5

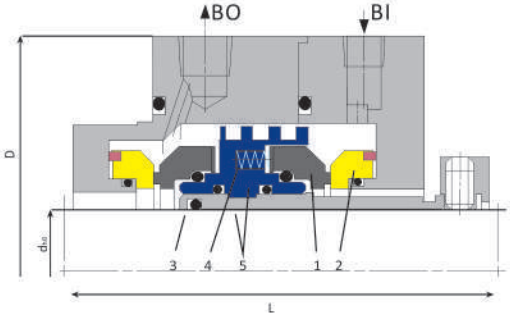

K33RBD

Item Description	Materials
1-Seal Face	Carbon Graphite/SSic/TC
2-Seat	SSic/ RBSic/ TC
3-Packing	Graphite
4-Bellows	Inconel 718/652/Titanum
5-Metal Parts	Carpenter/SUS 316L/Duplex/Titanum

شرایط کارکردی

- قطر شافت : d = 20 ... 110mm
- فشار : p = 25 bar(363 psi)
- دما : t = -75°C ...+400°C
- سرعت شافت : V = 50 m/s

ویژگی ها

- مکانیکال سیل دارای استاندارد API682 می باشد
- مکانیکال سیل از نوع بالانس
- مناسب برای تجهیزات با سرعت دورانی بالا
- قرار گیری سیستم بلوزی روی قسمت ثابت
- مناسب برای سیال های با دمای بالا

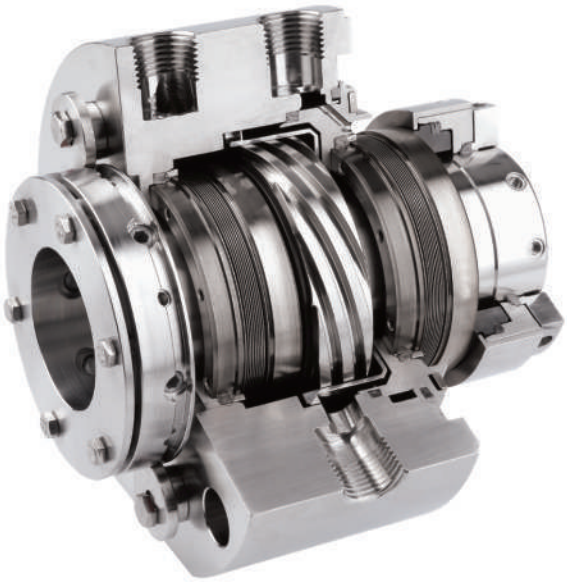

جداول ابعاد مکانیکال سیل

API/d	20	30	40	50	60	70	80	90	100	110
D	128	138	148	168	188	198	208	248	258	268
L	146	151	153.5	158.5	163.5	171	172.5	177	181	181

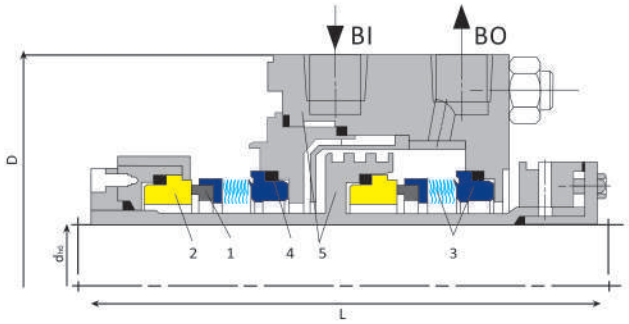

K34RBD

Item Description	Materials
1-Seal Face	Carbon Graphite/SSic/TC
2-Seat	SSic/ RBSic/ TC
3-Packing	Graphite
4-Bellows	Inconel 718/652/Titanum
5-Metal Parts	Carpenter/SUS 316L/Duplex/Titanum

شرایط کارکردی

- قطر شافت : d = 20 ... 110mm
- فشار : p = 25 bar(363 psi)
- دما : t = -75°C ...+400°C
- سرعت شافت : V = 23 m/s

ویژگی ها

- مکانیکال سیل دارای استاندارد API682 می باشد
- مکانیکال سیل از نوع بالانس
- قرار گیری سیستم بلوزی روی قسمت متحرک
- مناسب برای سیال های با دمای بالا

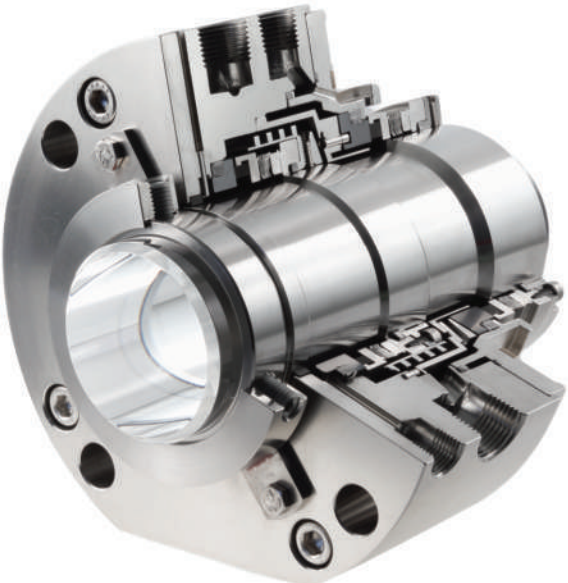

جداول ابعاد مکانیکال سیل

API/d	20	30	40	50	60	70	80	90	100	110
D	128	138	148	168	188	198	208	248	258	268
L	140.5	145	147	150.5	159	162.5	163.5	167	169	169

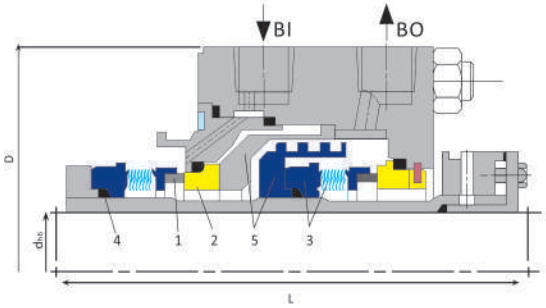

مکانیکال سیل های همزن

AUH44

Item Description	Materials
Seal Face	Carbon Graphite/ Sic/TC
Seat	Sic/SSic/Tc/Carbon Graphite
O-Ring	EPDM/FKM/FFKM/FPM/TTV
Spring	SUS 304/SUS 316/Hastelloy
Metal Parts	SUS 304/SUS 316/Titanum

شرایط کارکردی

- قطر شافت : d = 40... 500 mm
- فشار : p = 60 bar(870 psi)
- دما : t = -40°C ...+260°C
- سرعت شافت : V = 5 m/s

ویژگی ها

- مناسب برای همزن هایی که از قسمت فوقانی نیاز به آببندی دارند
- مکانیکال سیل از نوع بالانس
- بدون جهت چرخش
- دارای مایع خنک کاری و روان کاری
- ساخت قطر های بالای 200mm به سفارش مشتری

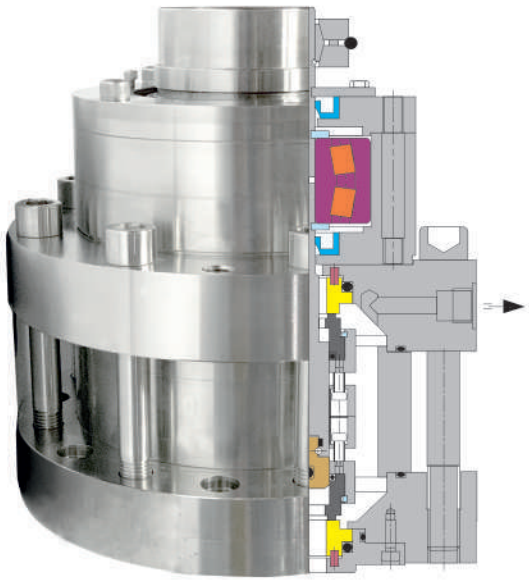

جداول ابعاد مکانیکال سیل

d	40	50	60	80	100	120	140	160	180	200
D	210	240	265	305	325	355	390	450	485	475
L	225	240	265	280	300	320	340	365	420	490

AIH21

Item Description	Materials
Seal Face	Carbon Graphite/ Sic/TC
Seat	Sic/SSic/Tc
O-Ring	EPDM/FKM/FFKM/FPM/TTV
Spring	SUS 304/SUS 316/Hastelloy
Metal Parts	SUS 304/SUS 316/Titanum

شرایط کارکردی

- قطر شافت : d = 40... 500 mm
- فشار : p = 60 bar(870 psi)
- دما : t = -40°C ...+260°C
- سرعت شافت : V = 5 m/s

ویژگی ها

- مناسب برای همزن هایی که از قسمت تحتانی نیاز به آببندی دارند
- مکانیکال سیل از نوع بالانس
- بدون جهت چرخش
- دارای مایع خنک کاری و روان کاری
- ساخت قطر های بالای 200mm به سفارش مشتری

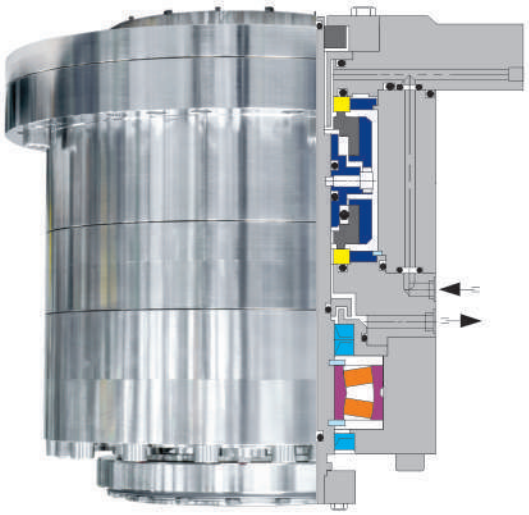

جداول ابعاد مکانیکال سیل

d	40	50	60	80	100	120	140	160	180	200
D	210	240	265	305	325	355	390	450	485	475
L	250	270	295	330	350	375	390	420	500	570

AUH55

Item Description	Materials
Seal Face	Carbon Graphite/ Sic/TC
Seat	Sic/SSic/Tc/Carbon Graphite
O-Ring	EPDM/FKM/FFKM/FPM/TTV
Spring	SUS 304/SUS 316/Hastelloy
Metal Parts	SUS 304/SUS 316/Titanum

شرایط کارکردی

- قطر شافت : d = 40... 500 mm
- فشار : p = 40 bar(580 psi)
- دما : t = -40°C ...+300°C
- سرعت شافت : V = 5 m/s

ویژگی ها

- مناسب برای همزن هایی که از قسمت فوقانی نیاز به آببندی دارند
- مکانیکال سیل از نوع بالانس
- بدون جهت چرخش
- دارای مایع خنک کاری و روان کاری
- ساخت قطر های بالای 200mm به سفارش مشتری

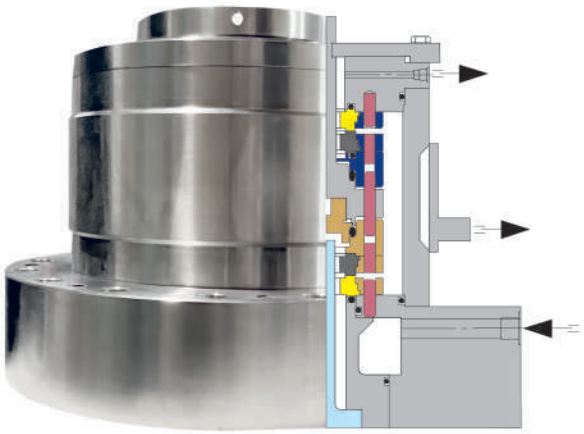

جداول ابعاد مکانیکال سیل

d	40	50	60	80	100	120	140	160	180	200
D	200	230	255	295	315	345	380	440	475	465
L	150	155	175	189	204	210	215	235	240	245

AUH11B

Item Description	Materials
Seal Face	Carbon Graphite/ Sic/TC
Seat	Sic/SSic/Tc
O-Ring	EPDM/FKM/FFKM/FPM/TTV
Spring	SUS 304/SUS 316/Hastelloy
Metal Parts	SUS 304/SUS 316/Titanum

شرایط کارکردی

- قطر شافت : d = 40... 500 mm
- فشار : p = 80 bar(1160 psi)
- دما : t = -40°C ...+350°C
- سرعت شافت : V = 5 m/s

ویژگی ها

- مناسب برای همزن هایی که از قسمت فوقانی نیاز به آببندی دارند
- مکانیکال سیل از نوع بالانس
- بدون جهت چرخش
- دارای مایع خنک کاری و روان کاری
- ساخت قطر های بالای 200mm به سفارش مشتری

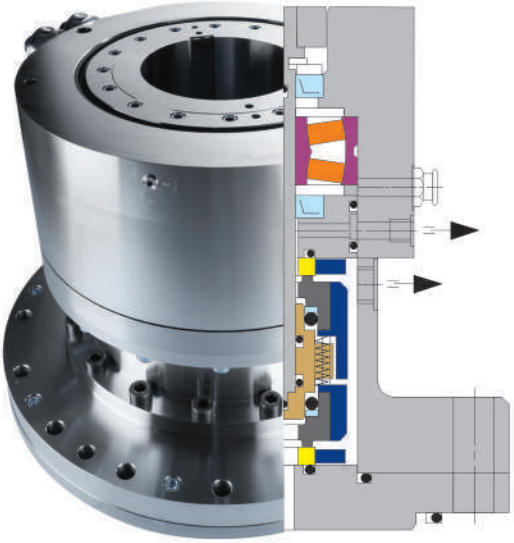

جداول ابعاد مکانیکال سیل

d	40	50	60	80	100	120	140	160	180	200
D	200	230	255	295	315	345	380	440	475	465
L	233	253	280	317	332	345	365	408	428	395

AUH33

Item Description	Materials
Seal Face	Carbon Graphite/ Sic/TC
Seat	Sic/SSic/Tc/Carbon Graphite
O-Ring	EPDM/FKM/FFKM/FPM/TTV
Spring	SUS 304/SUS 316/Hastelloy
Metal Parts	SUS 304/SUS 316/Titanum

شرایط کارکردی

- قطر شافت : d = 40... 500 mm
- فشار : p = 30 bar(435 psi)
- دما : t = -40°C ...+350°C
- سرعت شافت : V = 5 m/s

ویژگی ها

- مناسب برای همزن هایی که از قسمت فوقانی نیاز به آببندی دارند
- مکانیکال سیل از نوع بالانس
- بدون جهت چرخش
- دارای مایع خنک کاری و روان کاری
- ساخت قطر های بالای 200mm به سفارش مشتری

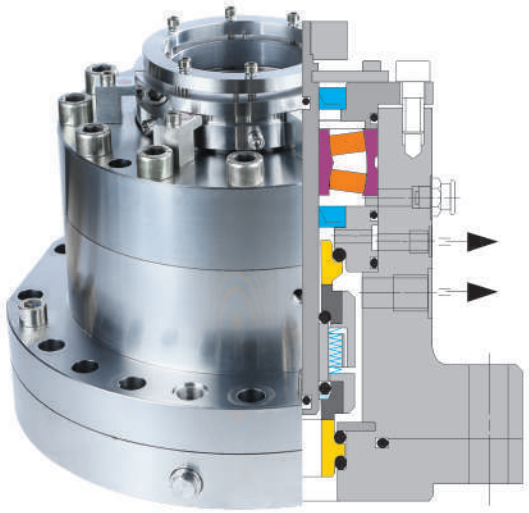

جداول ابعاد مکانیکال سیل

d	40	50	60	80	100	120	140	160	180	200
D	200	230	255	295	315	345	380	440	475	465
L	205	220	245	274	289	300	315	350	365	345

AUL44V

Item Description	Materials
Lip Seal	PTFE
O-Ring	EPDM/FKM/FFKM
Metal Parts	SUS 304/SUS 316

شرایط کارکردی

- قطر شافت : d = 40... 200 mm
- فشار : p = 6 bar(87 psi)
- دما : t = -10°C ...+200°C
- سرعت شافت : V = 2 m/s

ویژگی ها

- مناسب برای همزن هایی که از قسمت تحتانی نیاز به آببندی دارند
- بدون جهت چرخش
- مناسب برای محیط های خشک و بدون مواد روان کاری
- ساخت قطر های بالای 125mm به سفارش مشتری

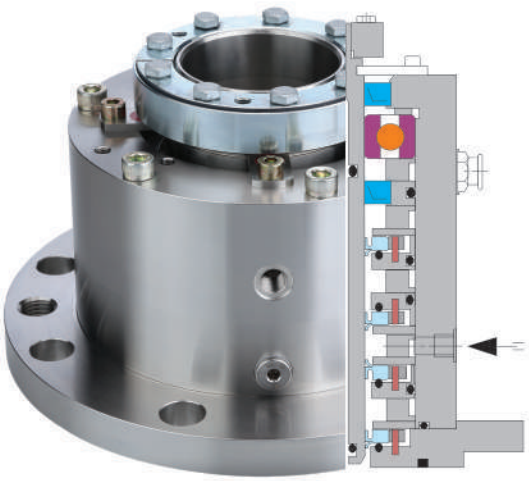

جداول ابعاد مکانیکال سیل

d	40	50	60	80	100	125
D	175	240	240	275	305	330
L	207	214	214	225	241	254

سیت های مورد استفاده در مکانیکال سیل ها

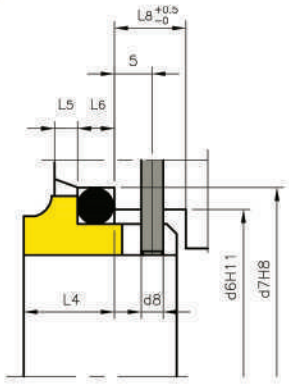

L9

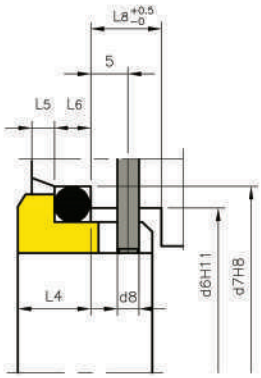

L1/L9/L16

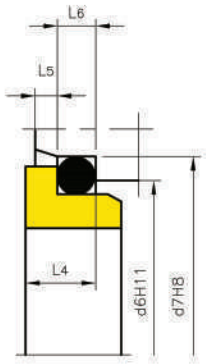

L6

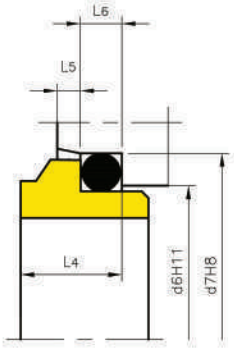

L606

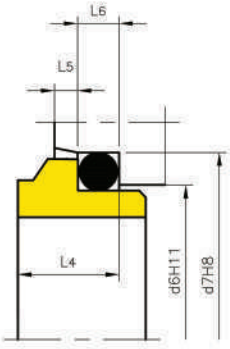

L13

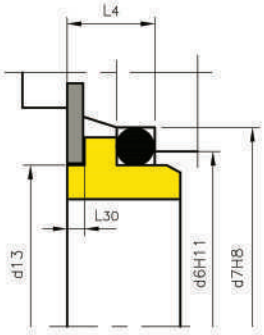

L7

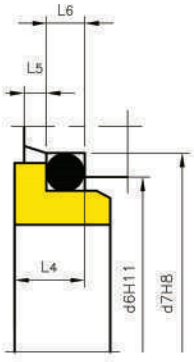

L4

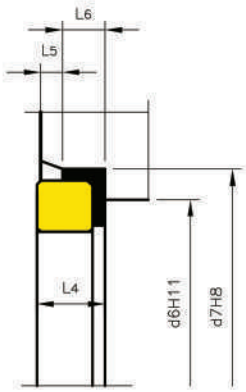

R/CDIN/L50/L60

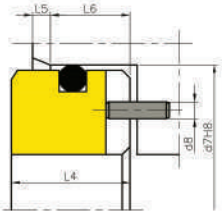

A

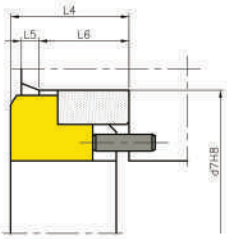

L22

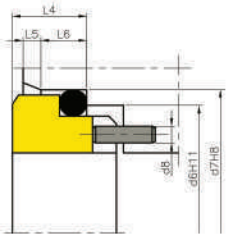

L12

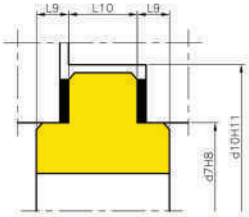

T

نحوه انتقال نیرو شافت به مکانیکال سیل های همزن

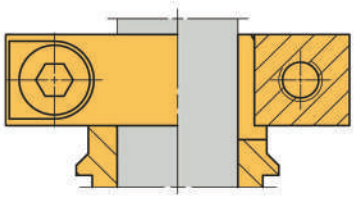

Clamping Ring

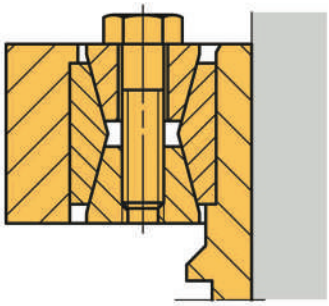

Calmping Set

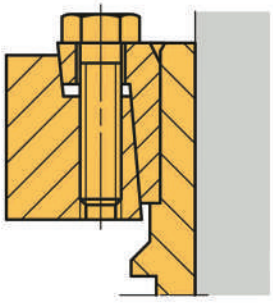

Shrink Disk

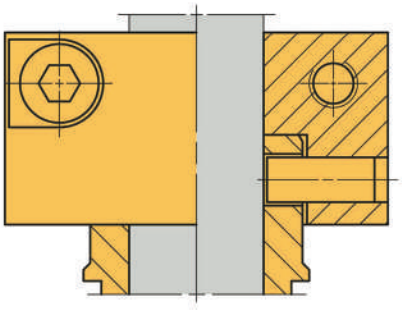

Clamping Ring With Pin

دفتر :تهران خیابان نلسون ماندلا (جردن) . خیابان کیش . پلاك ۳۶ . واحد ۱

تلفـن : ۰۲۱ ۸۸۱۹۲۵۳۲ ۰۲۱ ۸۸۱۹۲۵۳۳

فکـس : ۰۲۱ ۸۸۱۹۸۶۴۴ کـد پستی : ۱۵۱۸۸۱۴۷۱۱

کارخـانه : خوزستـان . بندر امـام خمینی (ره) . منطقه ویژه اقتصادی

بنـدر امـام خمینی (ره) . سایت ۱ . تـلاش ۳ . واحد ۱۸ . پلاك ۶

تلفـن : ۰۶۱ ۵۲۱۱۲۲۳۱-۳ کد پستی : ۶۳۵۶۱۷۴۳۹۷

INFO@RAYMONSORIN.COM

WWW.RAYMONSORIN.COM

ساخت ایران